KAMAZ 4326-9
DAKAR 2009







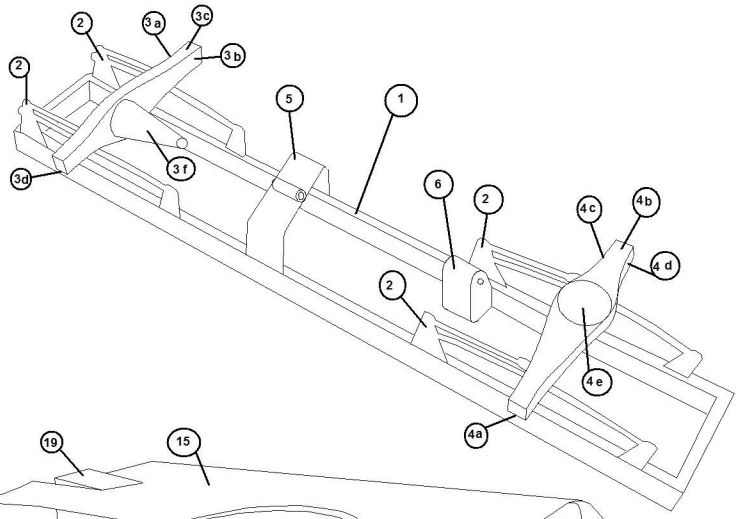


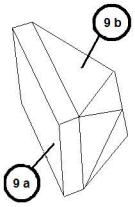


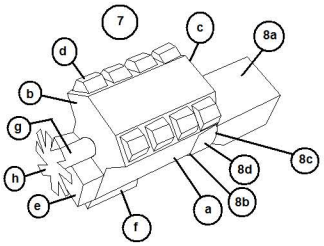
1:53

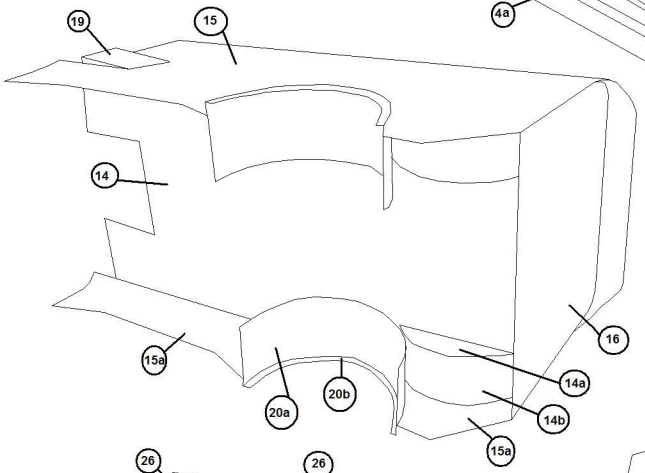
Dody

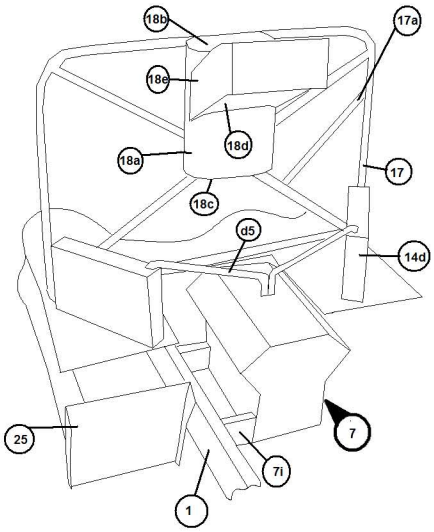
Slovak Modelers Forum
PaperModelers.sk

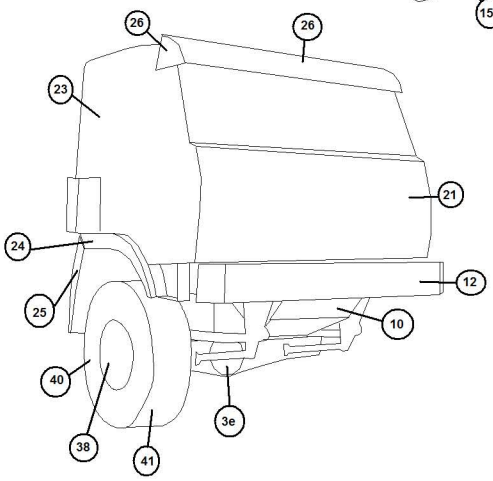


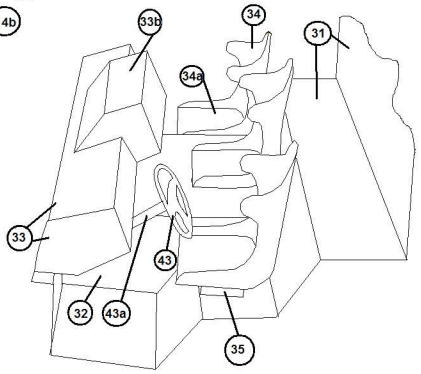


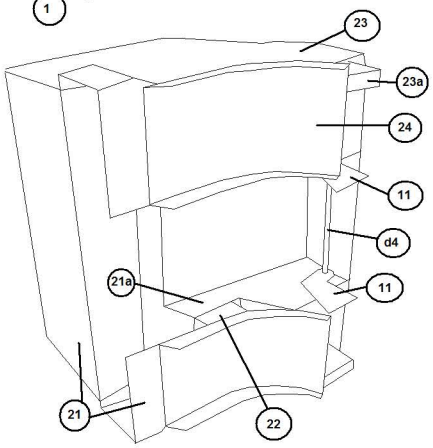




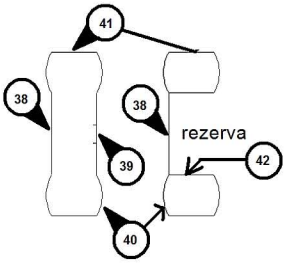




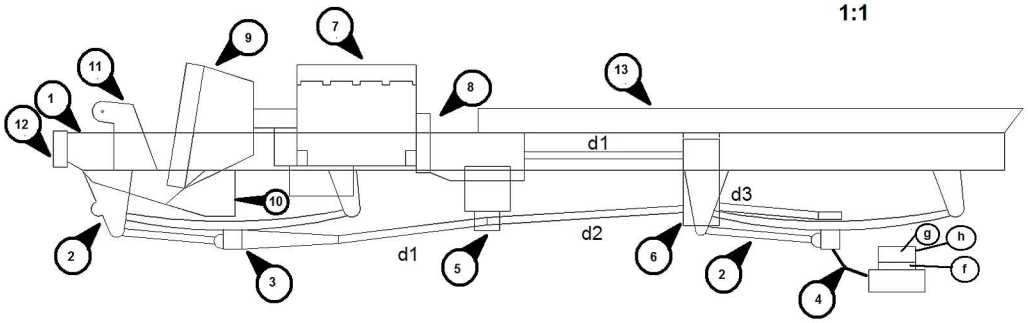


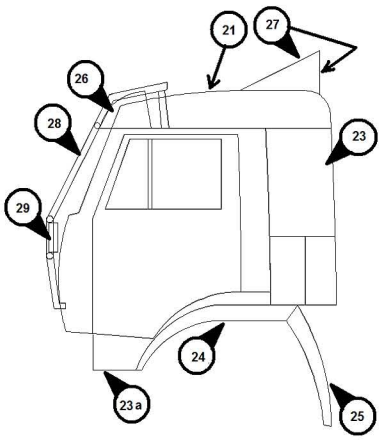


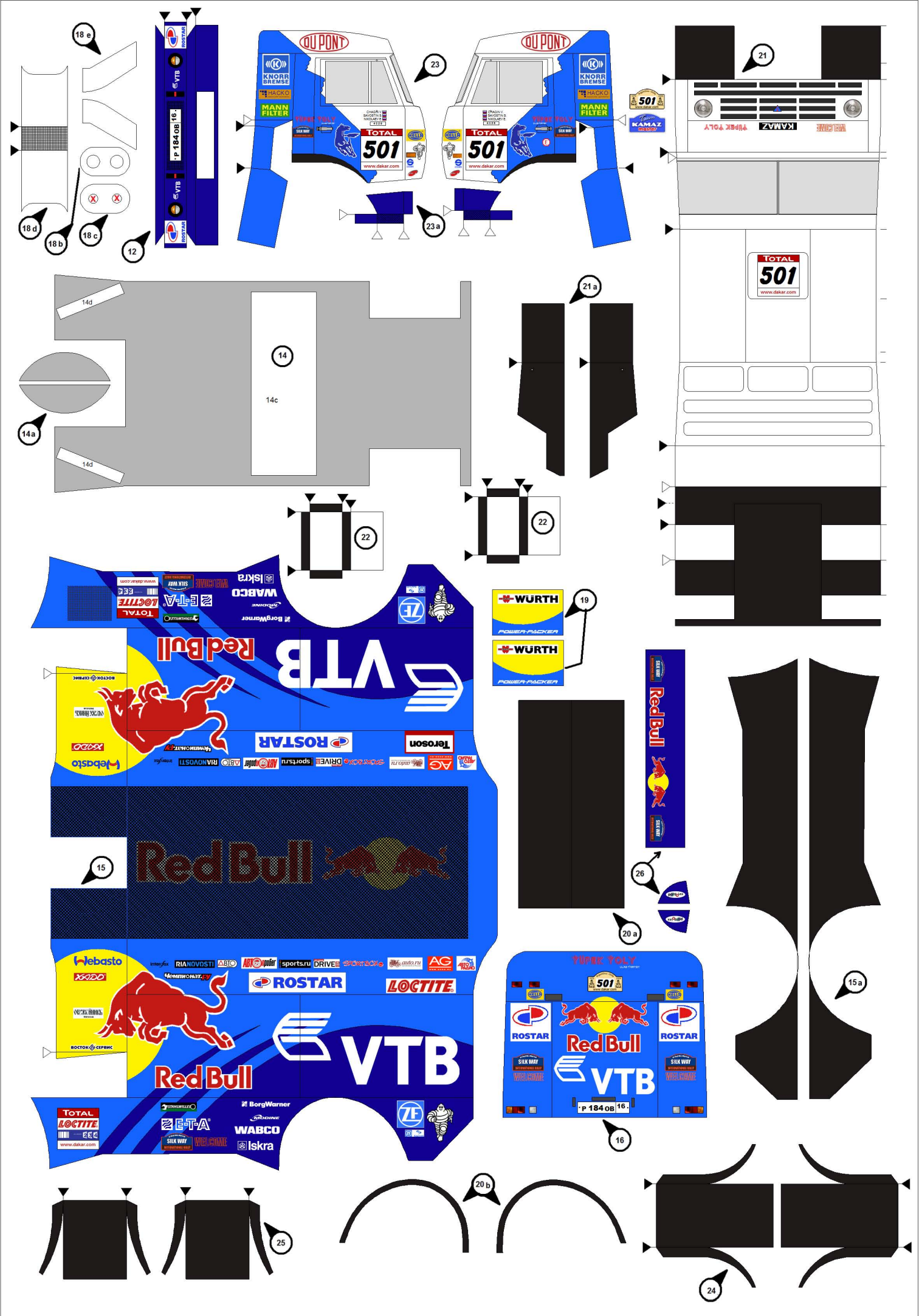
Pred zlepením nástavby vlepte do priehlbín v podlahe rezervy
Diely d7 sú držiaky zrkadiel
Diel d5 prepojuje diely 14d a 7a
Diel d4 je os sklápania kabíny
Pri lepení kabíny s interiérom, musí byť interiér komplet zlepený pred uzavretím kabíny
Priemery drôtov: Diely 17, 28, d1, d2, d3, d5 priemer 0,7 mm
Diely d7 priemer 0,3 mm
Diely 27, d4 priemer 0,5 mm
Diely 36 rúrka priemer 1,5 mm

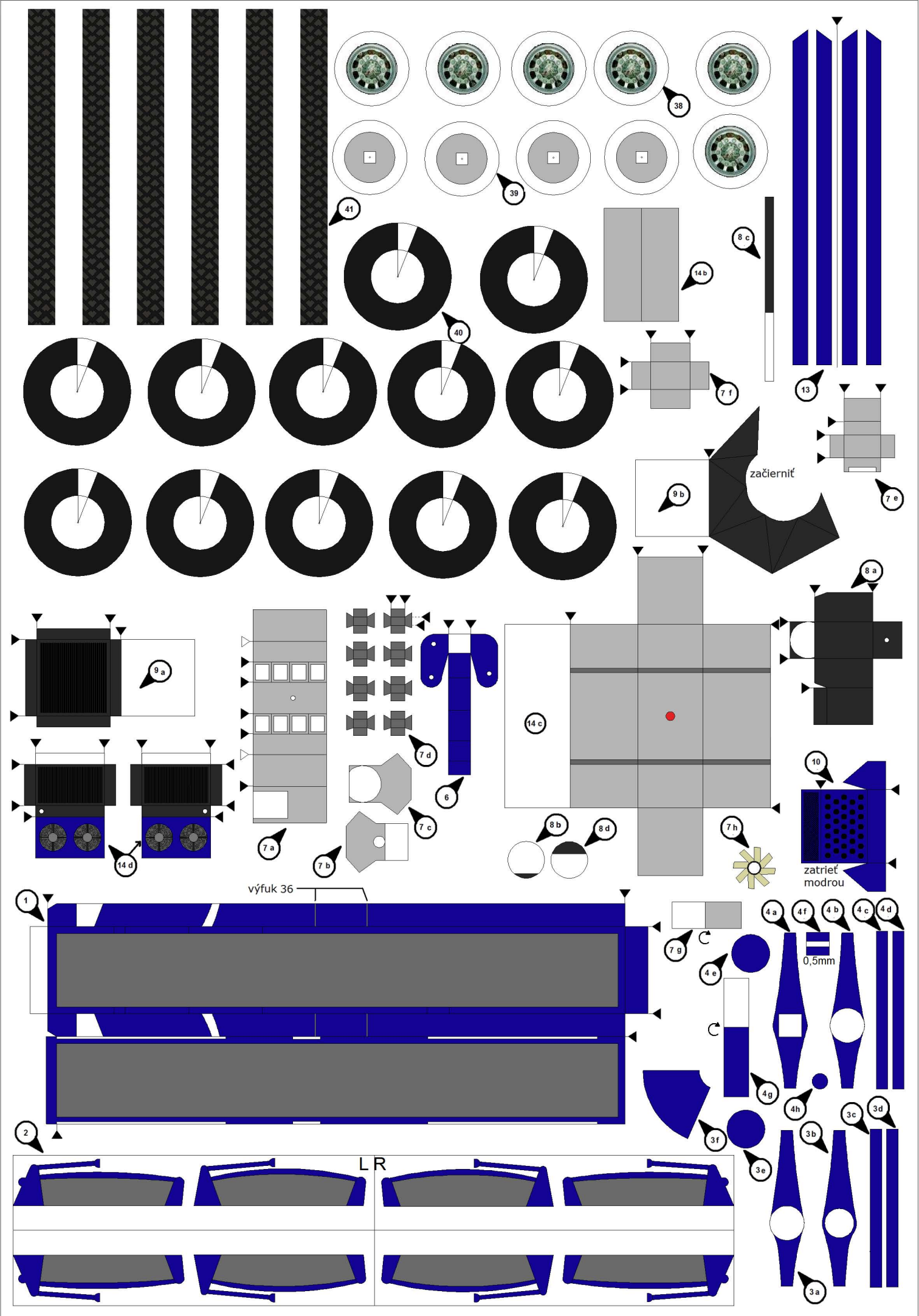


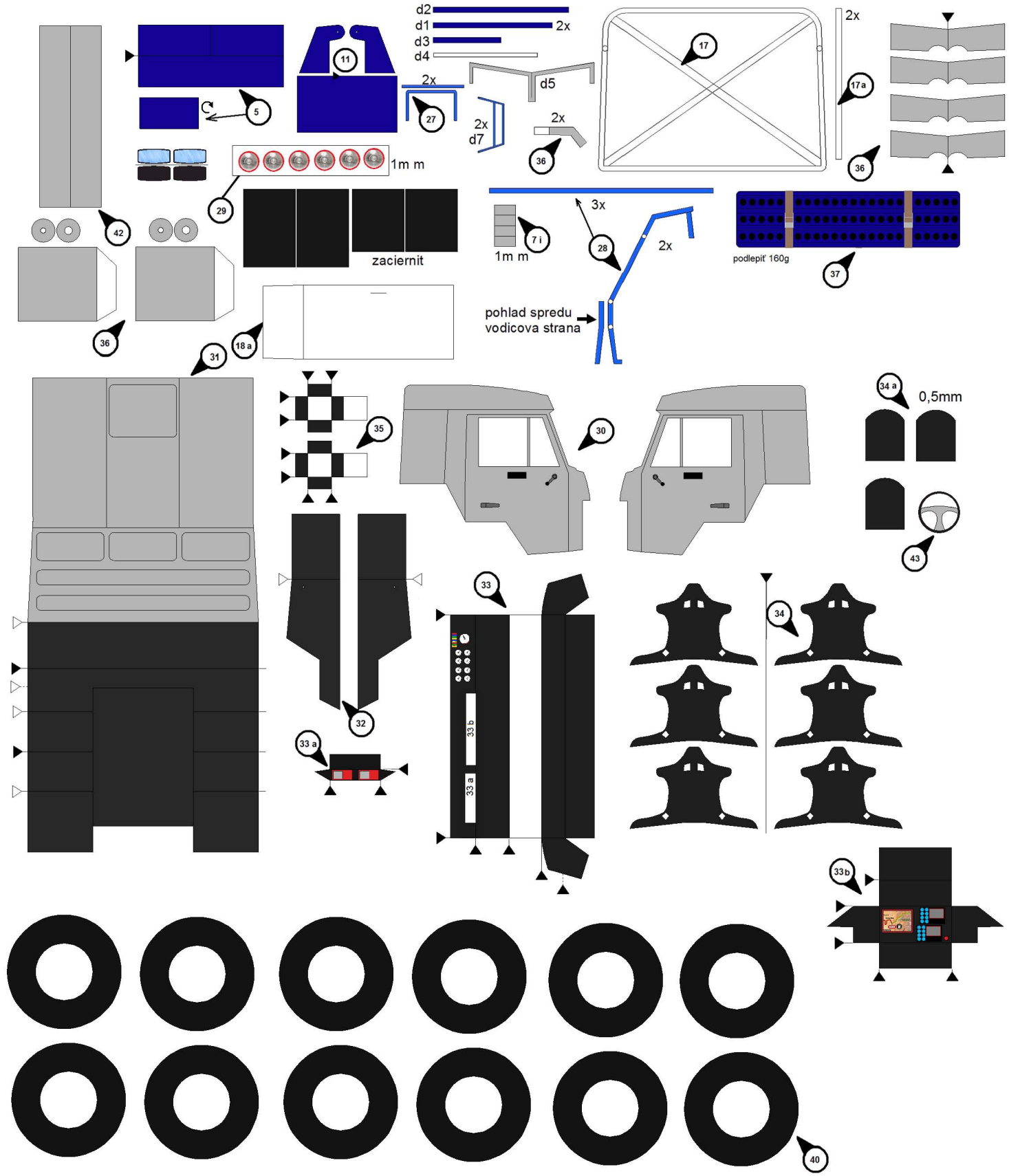
1:1






18 e
18 d
18 b
18 c
12
23
23 a
21
21 a
14
14c
14d
14a
22
19
26
20 a
15
15 a
16
20 b
25
24
DU PONT
KNORR BREMSE
HACKO
MANN FILTER
TOTAL
501
www.dakar.com
KAMAZ
master
TURBO TOLY
ROSTAR
VTB
Red Bull
WÜRTH
POWER-PACKER
SILK WAY
WELCOME
LOCTITE
WABCO
Iskra
BorgWarmer
ZF
E-T-A
Tefosan
Webasto
RIA NOVOSTI
sports.ru
DRIVE
auto.ru
AG
P 184 OB 16


38
39
41
40
14 b
8 c
7 f
13
7 e
9 b
začierniť
9 a
8 a
14 c
7 d
6
7 a
7 b
7 c
14 d
8 b
8 d
7 h
10
zatrieť
modrou
výfuk 36
1
7 g
4 a
4 f
4 b
4 c
4 d
0,5mm
4 e
4 g
4 h
2
3 f
3 e
3 c
3 d
3 b
3 a
L R


d2
d1
2x
d3
d4
d5
2x
d7
2x
2x
1m m
zaciernit
3x
2x
1m m
pohlad spredu
vodicova strana
podlepit' 160g
2x
0,5mm
33 b
33 a